加工精度	
使用最大刀具直徑	ø150(6”)
減　速　比	1 : 1
使用最大扭矩	850N.m
使用最大馬力	38kw
最高使用轉速	2000RPM
主 軸 轉 向	正　轉
附件：T型螺絲 x4支 M16XP2.0X67L	

拉 桿 選 項		
		BT(M16XP2.0)
		NT(M16XP2.0)
		NT(5/8”)

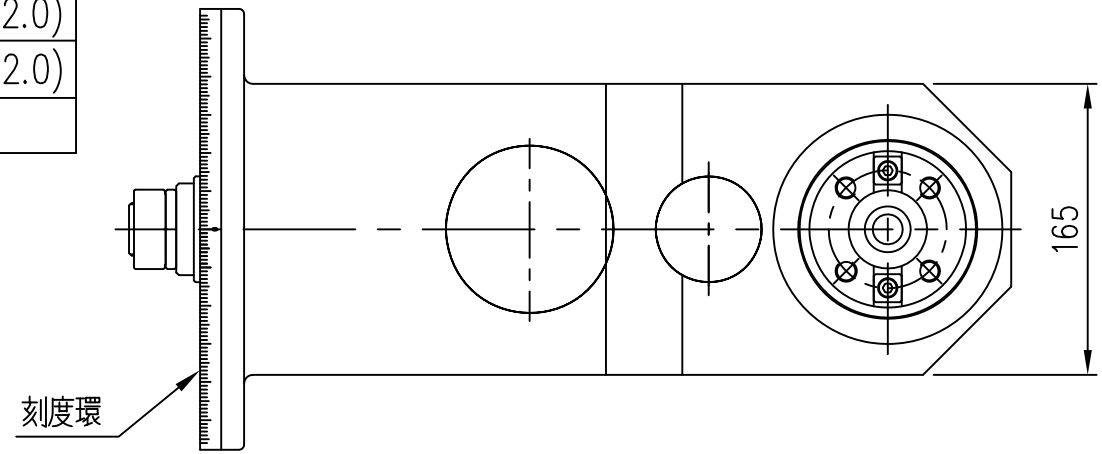

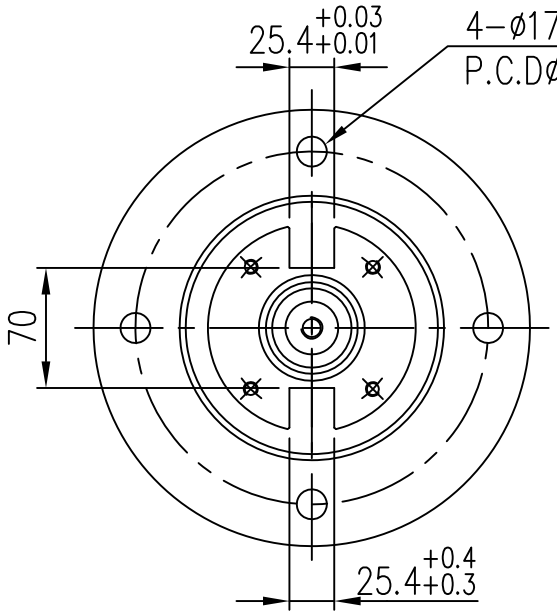

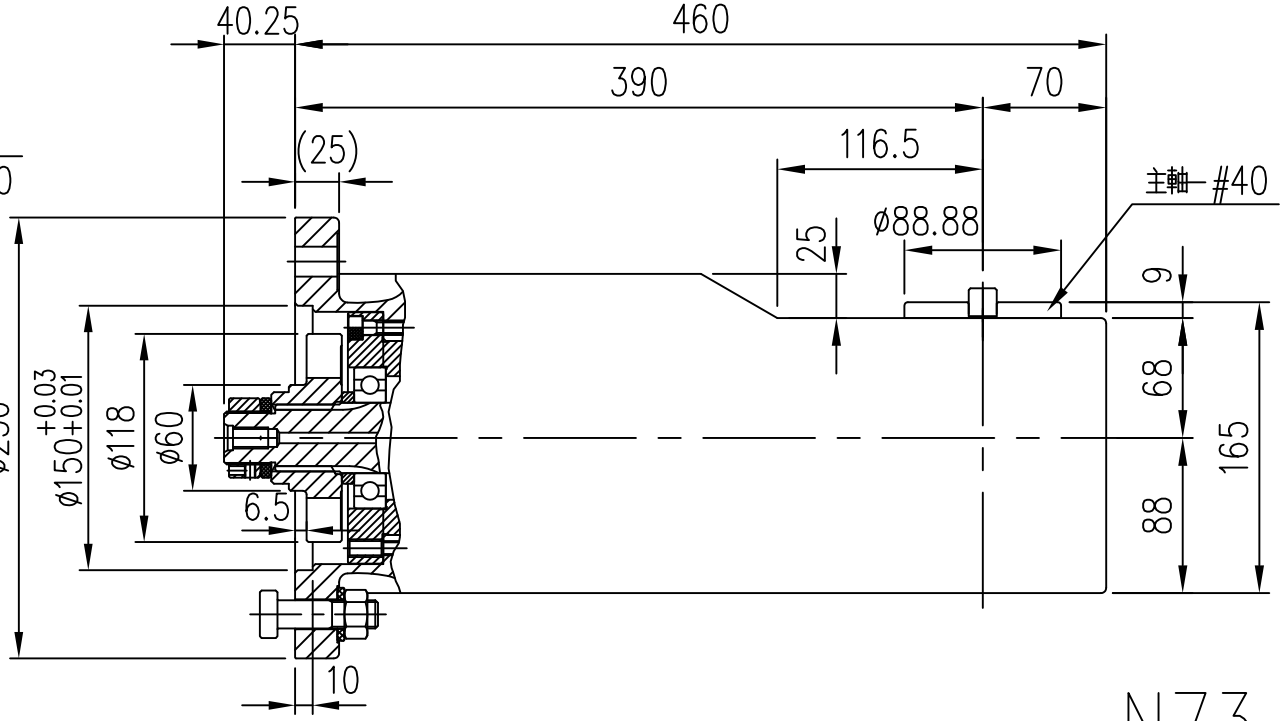

N73−03