加工精度	
使用最大刀具直徑	ø200(8")
減　速　比	1 : 1
最 大 扭 矩	2000 N.m
最 大 馬 力	55kw
主 軸 轉 向	正轉
最 高 轉 速	N76 2000rpm
附件: T型螺栓 X6支 M20XP2.5X100L	

拉桿選項		
		BT(M24X3.0)
		NT(M24X3.0)
		NT(1")

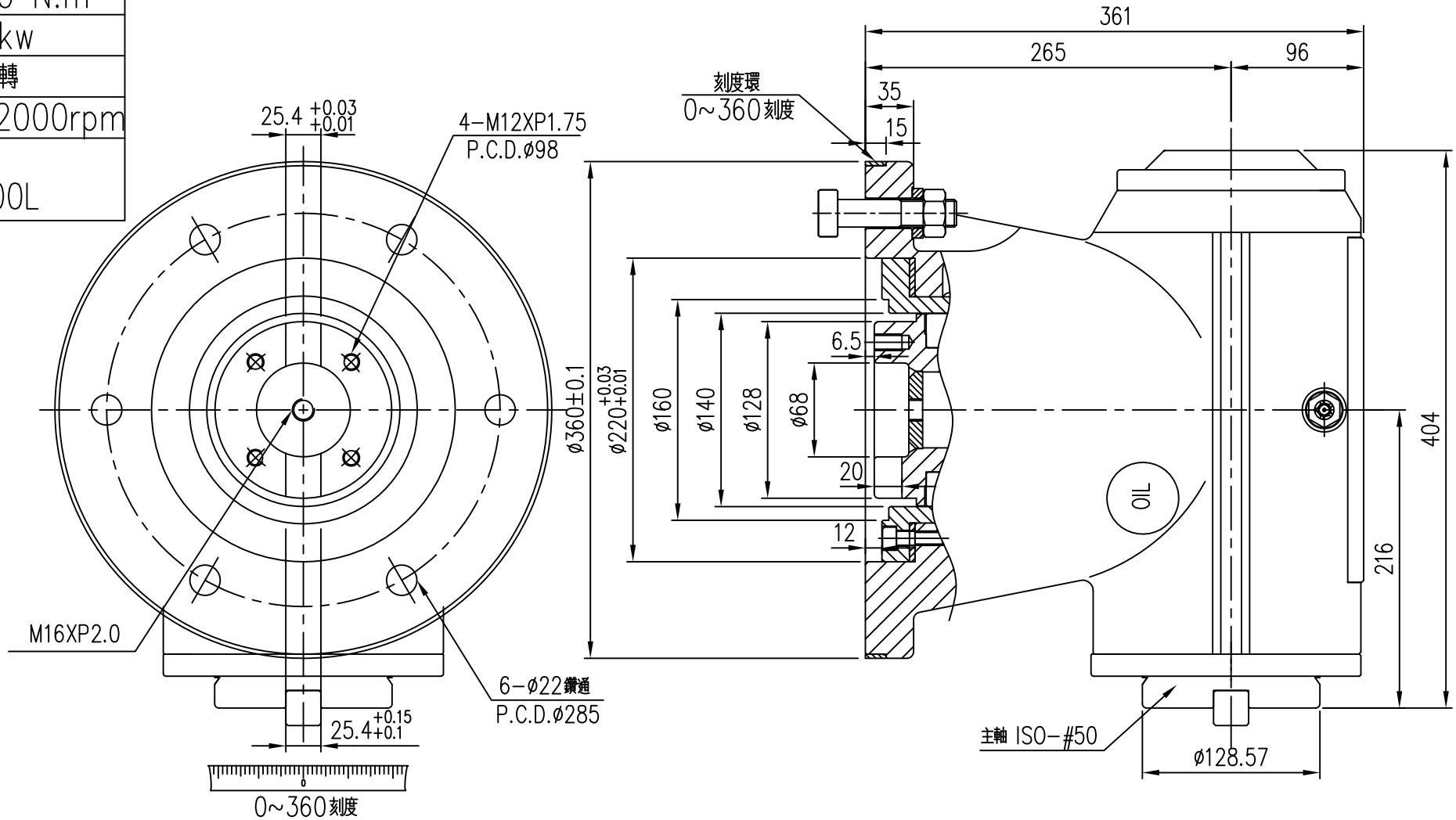

N76-1