加工精度	
使用最大刀具直徑	ø150(6”)
減　速　比	1 : 1
使用最大馬力	35kw
使用最大扭矩	500N.m
最高使用轉速	1500RPM以下
主 軸 轉 向	正　轉
本體旋轉角度	可旋轉360°
搖擺頭旋轉角度	工作角度向上旋轉 90° 容許角度向上旋轉 95°

拉桿選項		
		BT(M24X3.0)
		NT(M24X3.0)
		NT(1”)

- 本產品獲准臺灣及大陸多項專利
  仿冒必究！
- 承接介面客製化
  請提供相關設計尺寸！

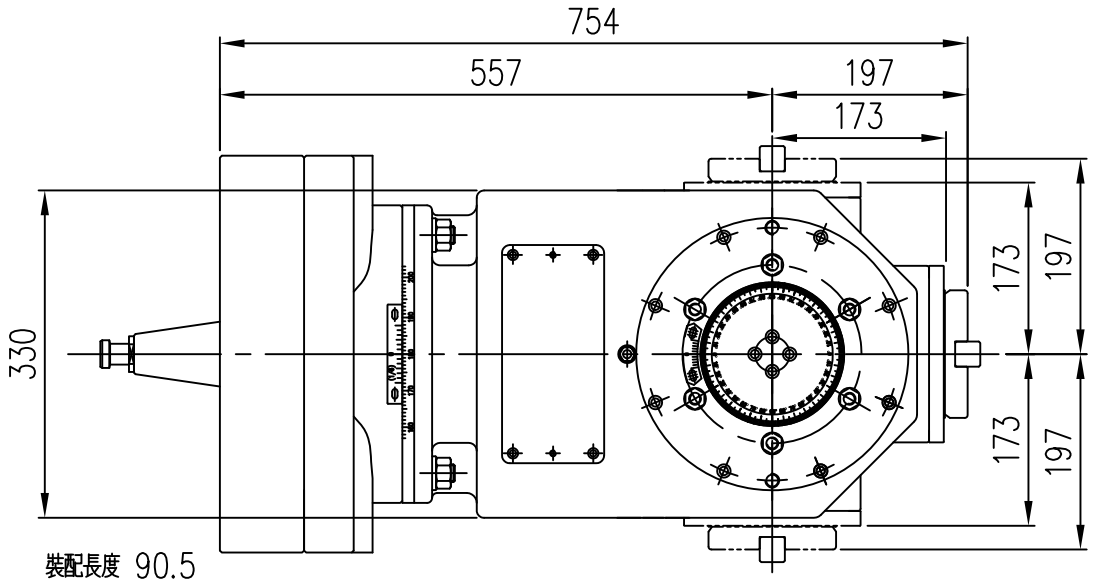

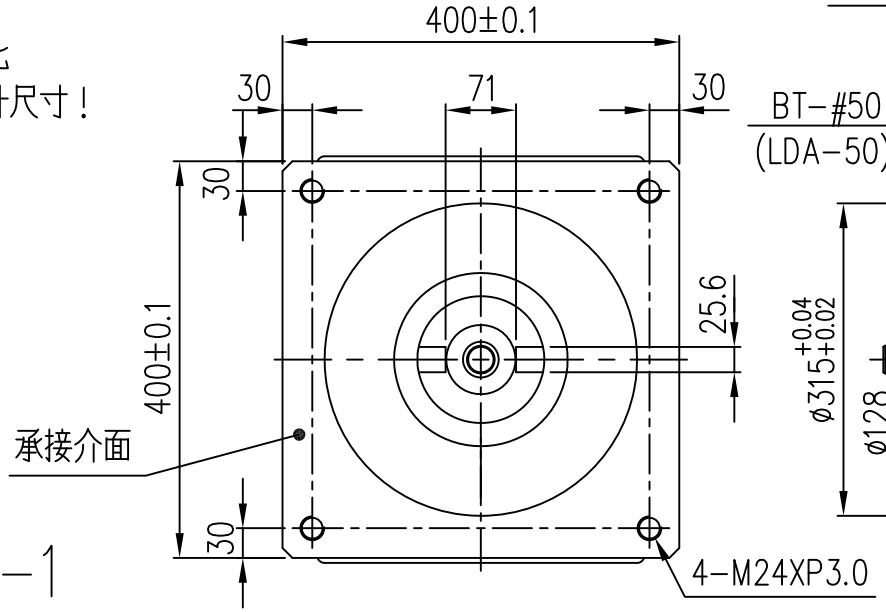

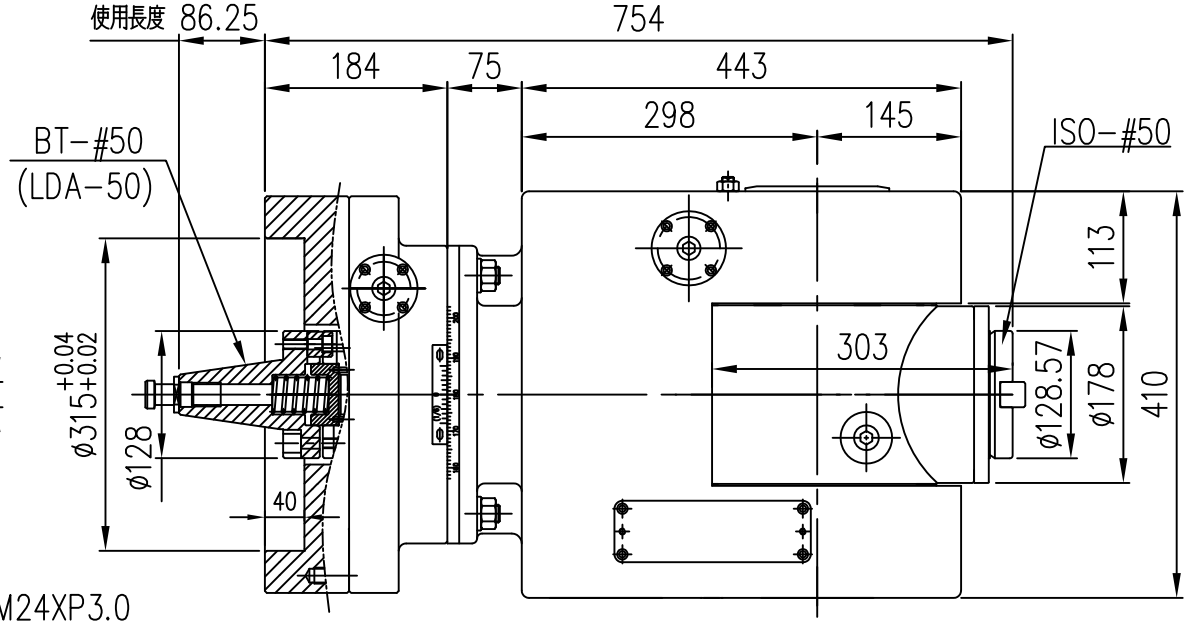

C55-400-1