加工精度	

Use collet	ER32
Reduction Ration	1 : 1
Max Torque	30N.m
Max Revoling	3000rpm
Main Spindle Steering	Right Turn
Lubricating oll type	Grease lubrication
weight	14kg

Accessories :ER Nut
Hook wrench
Open wrench(10,34)

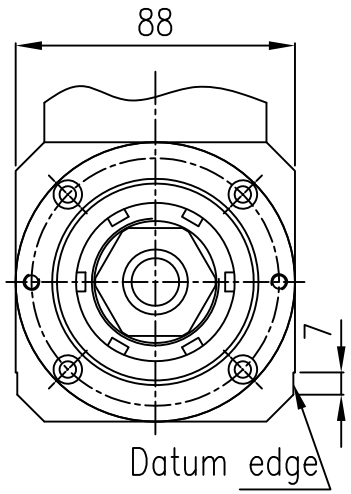

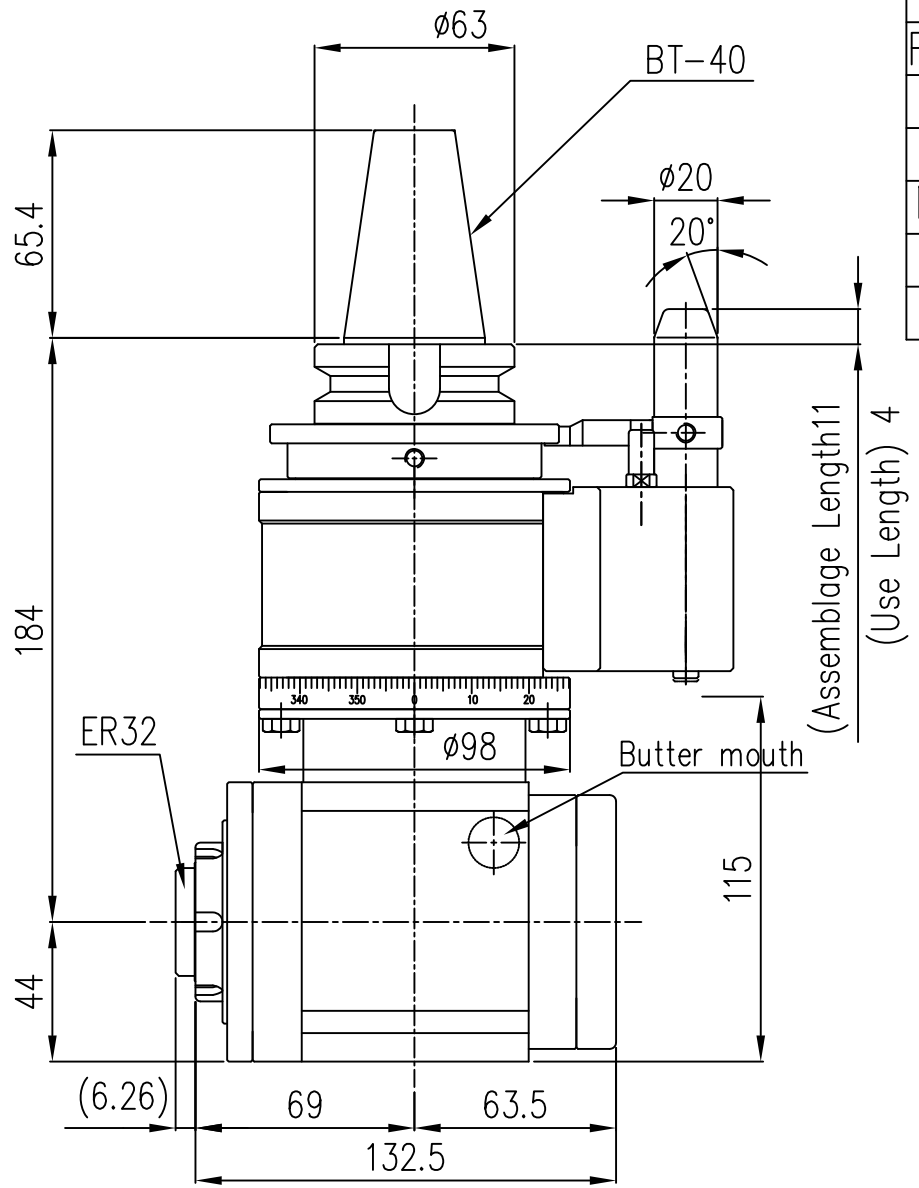

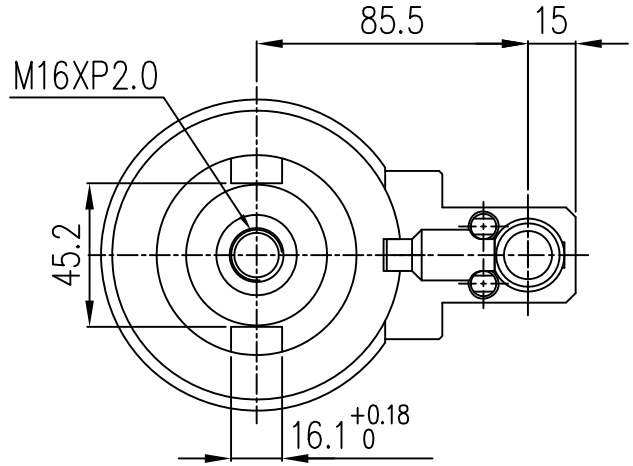

②								SN70 Dimensions		1		SN70		
①						料 號		名 稱	材 質	數 量		機 種		編 號
編 號	更 改 內 容				更改者	日 期	審 核		第 三 角 法	比 例	1 : 2.5	單 位		M.M.
一 般	公稱尺寸	1~4	4~16	16~63	63~250	250~1000	設 計	吳 易 典	106.09.08	凱程功陽精密機械股份有限公司		圖 號	SN70-ER32-02(E)	
公 差	公 差	±0.1	±0.2	±0.3	±0.5	±0.8	製 圖	吳 易 典	106.09.08					