| 加工精度 | |
|---|---|

| Pull Stud | | |
|---|---|---|
| | | MAS |
| | | CAT |
| | | DIN |
| | | |

| | |
|---|---|
| Reduction Ration | 1 : 1 |
| Max Torque | 30N.m |
| Max Revoling | 3000rpm |
| Main Spindle Steering | Right Turn |
| Type of grease | grease |

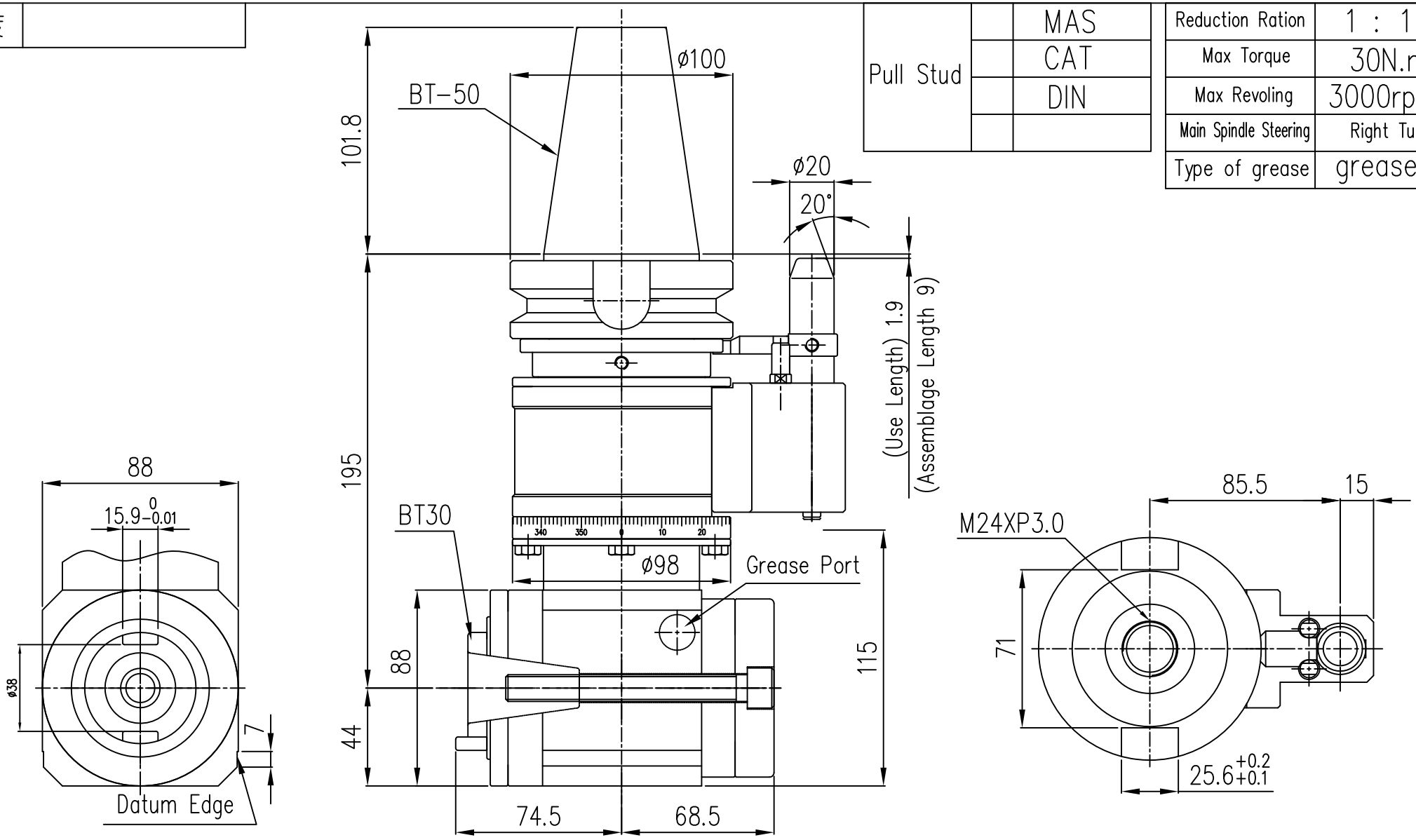


| | | | | | | | | | | | | | | |
|---|---|---|---|---|---|---|---|---|---|---|---|---|---|---|
| ② | | | | | | | | SN70外型尺寸圖 | | | 1 | | SN70 | |
| ① | | | | | | | 料號 | | 名稱 | 材質 | 數量 | | 機種 | 編號 |
| 編號 | 更改內容 | | | | 更改者 | 日期 | 審核 | | | 第三角法 | 比例 | 1 : 4 | 單位 | M.M. |
| 一般 | 公稱尺寸 | 1~4 | 4~16 | 16~63 | 63~250 | 250~1000 | 設計 | 楊富家 | 108.07.30 | 凱程功陽精密機械股份有限公司 | | 圖號 | SN70-BT30-01E | |
| 公差 | 公差 | ±0.1 | ±0.2 | ±0.3 | ±0.5 | ±0.8 | 製圖 | 楊富家 | 108.07.30 | | | | | |