加工精度	

Reduction Ration	1 : 1
Max Torque	30N.m
Max Revoling	3000rpm
Main Spindle Steering	Right Turn
Type of grease	grease

Pull Stud		MAS
		CAT
		DIN

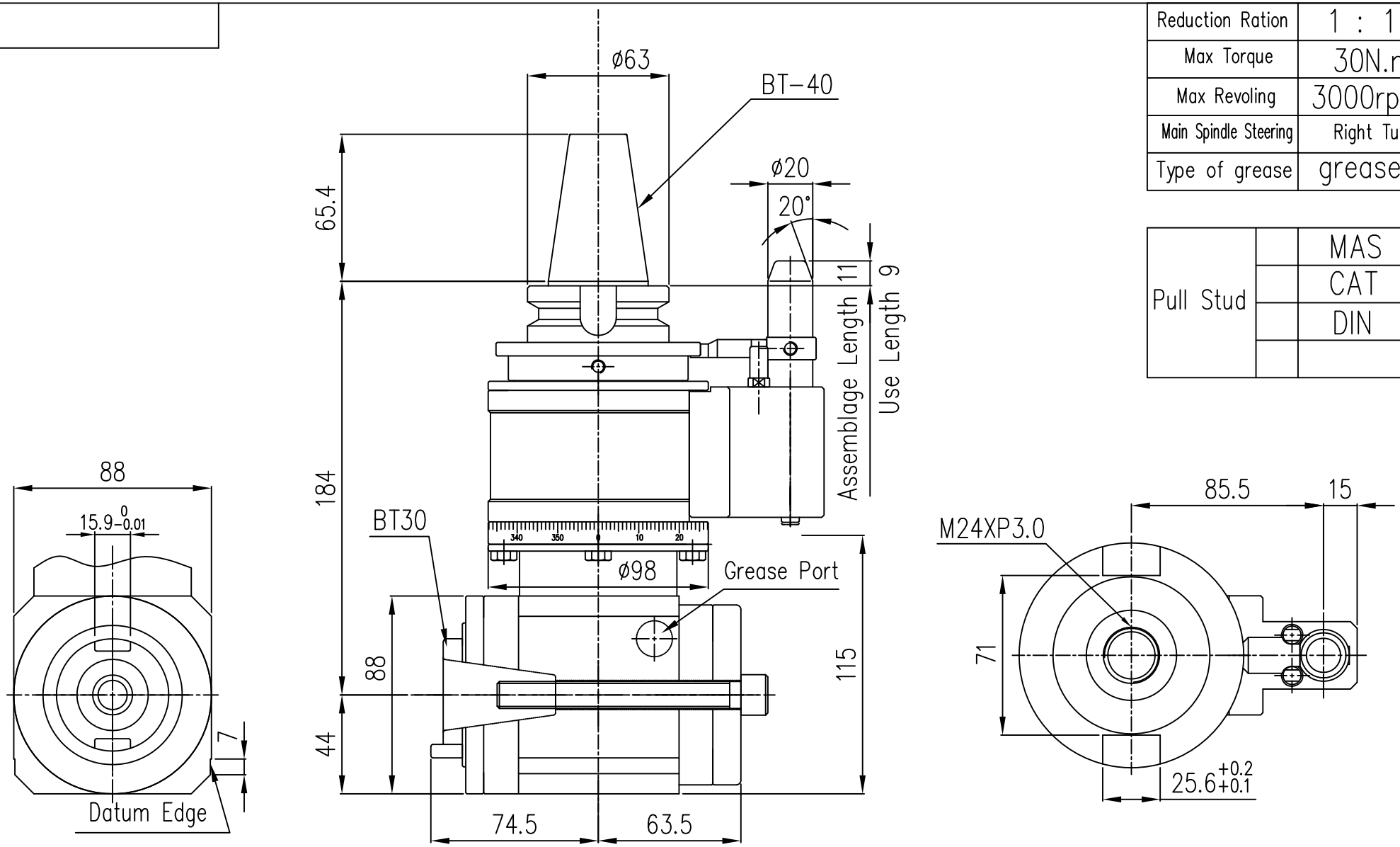

②								SN70外型尺寸圖			1		SN70	
①							料號		名稱	材質	數量		機種	編號
編號	更改內容				更改者	日期	審核			第三角法	比例	1 : 4	單位	M.M.
一般	公稱尺寸	1~4	4~16	16~63	63~250	250~1000	設計	楊富家	108.08.02	凱程功陽精密機械股份有限公司		圖號	SN70-BT30-02E	
公差	公差	±0.1	±0.2	±0.3	±0.5	±0.8	製圖	楊富家	108.08.02					