| 加工精度 | |
|---|---|

| Pull Stud | | |
|---|---|---|
| | | MAS |
| | | CAT |
| | | DIN |
| | | |

| | |
|---|---|
| Use collet | ER32 |
| Reduction Ration | 1 : 1 |
| Max Torque | 30N.m |
| Max Revoling | 3000rpm |
| Main Spindle Steering | Right Turn |
| Type of grease | grease |

Accessories: ER Nut
Hook wrench
Open wrench(10,34)

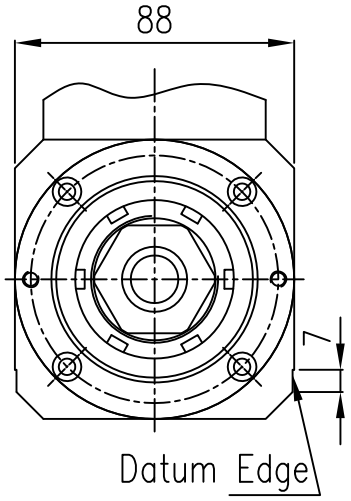


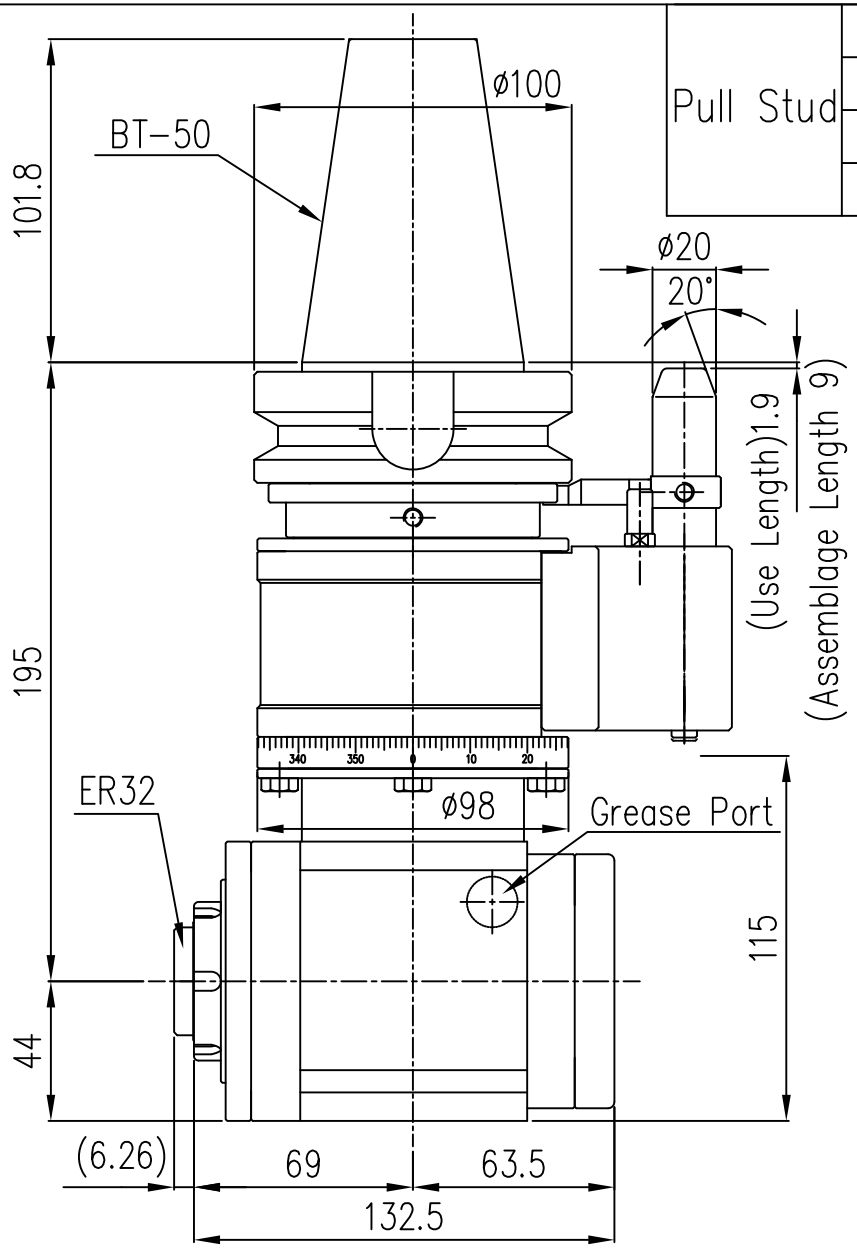


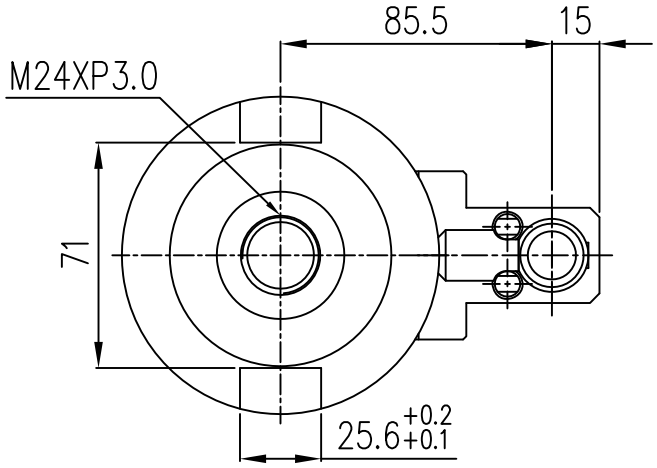


| | | | | | | | | | | | | | | |
|---|---|---|---|---|---|---|---|---|---|---|---|---|---|---|
| 2 | | | | | | | APPearance size Figure SN70 | | | 1 | | SN70 | | |
| 1 | | | | | | 料 號 | 名 稱 | | 材 質 | 數 量 | | 機 種 | | 編 號 |
| 編 號 | 更 改 內 容 | | | | 更改者 | 日 期 | 審 核 | | | 第 三 角 法 | 比 例 | 1 : 4 | 單 位 | M.M. |
| 一 般 | 公稱尺寸 | 1~4 | 4~16 | 16~63 | 63~250 | 250~1000 | 設 計 | 吳 易 典 | 106.09.08 | 凱程功陽精密機械股份有限公司 | | 圖 號 | SN70-ER32-01(E) | |
| 公 差 | 公 差 | ±0.1 | ±0.2 | ±0.3 | ±0.5 | ±0.8 | 製 圖 | 陳 冠 名 | 106.09.08 | | | | | |