加工精度	

Pull Stud Select		
		BT(M24X3.0)
		NT(M24X3.0)
		NT(1")

Max Cutter Dia	ø150(6")
Max Torque	1000N.m
Max Power	38kw
Max Revolving	2000 RPM
Main Spindle Steering	Right Turn
Accessories: T-screw X4 M16XP2.0X87L	

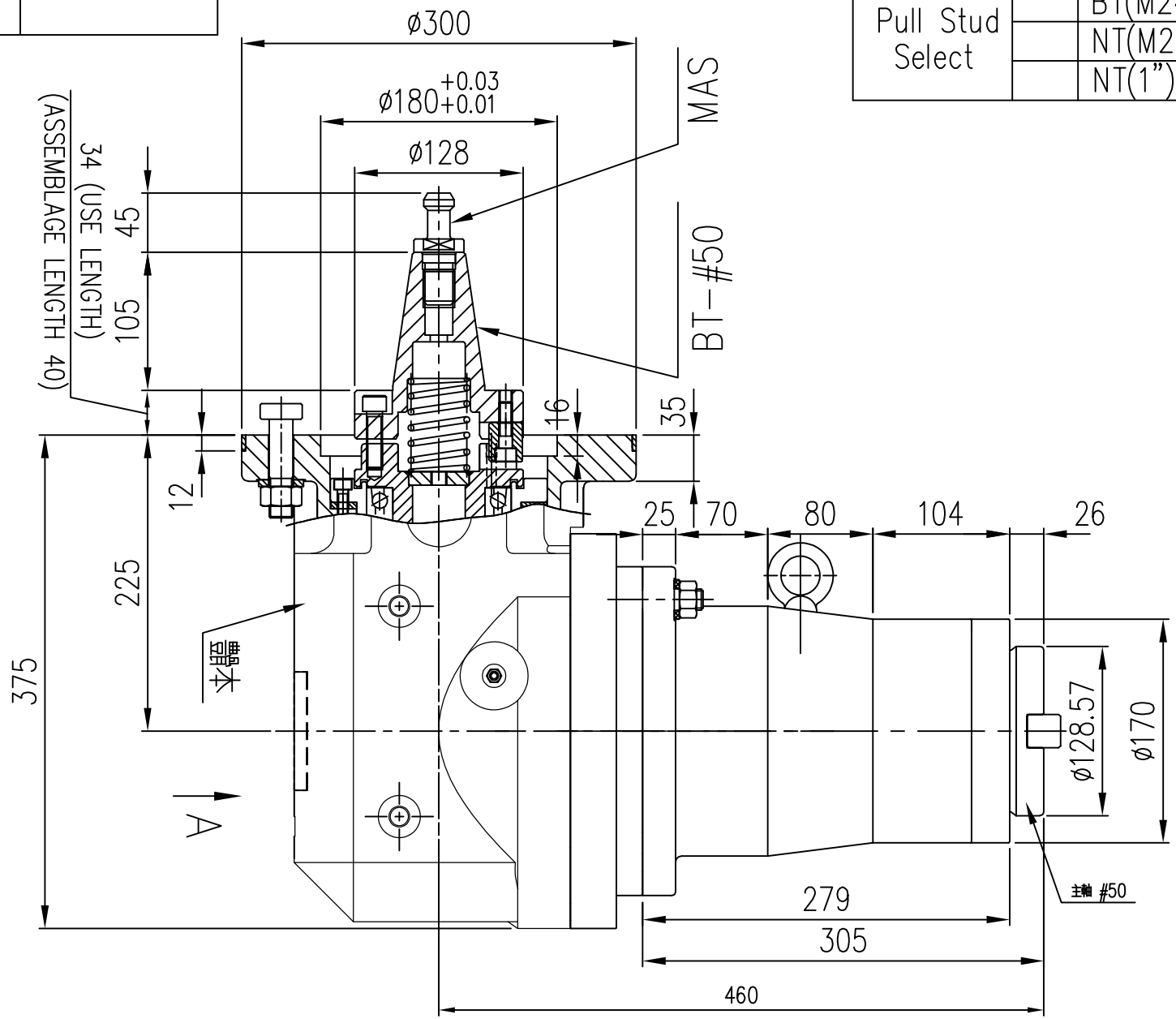

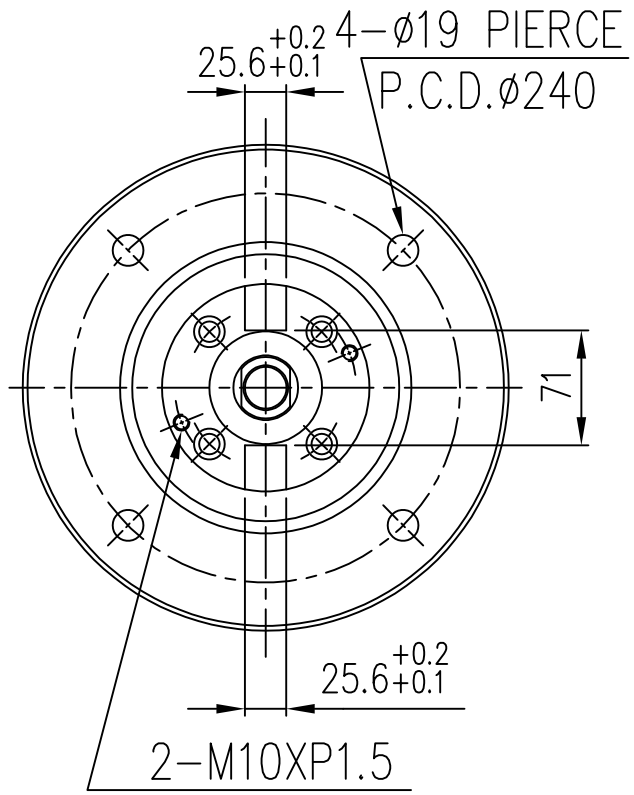

2								HE73外型圖		1		E73N		
1						料號		名稱	材質	數量	機種		編號	
編號	更改內容				更改者	日期	審核			第三角法	比例	1:5	單位	M.M.
一般	公稱尺寸	1~4	4~16	16~63	63~250	250~1000	設計	楊富家	110.07.26	凱程功陽精密機械股份有限公司	圖號	HE73-01(E)		
公差	公差	±0.1	±0.2	±0.3	±0.5	±0.8	製圖	楊富家	110.07.26					