加工精度	

Pull Stud Select		
		BT(M24X3.0)
		NT(M24X3.0)
		NT(1")

Max Cutter Dia	ø150(6")
Max Torque	1000N.m
Max Power	38kw
Max Revolving	2000 RPM
Main Spindle Steering	Right Turn
Accessories: T-screw X4 M16XP2.0X87L	

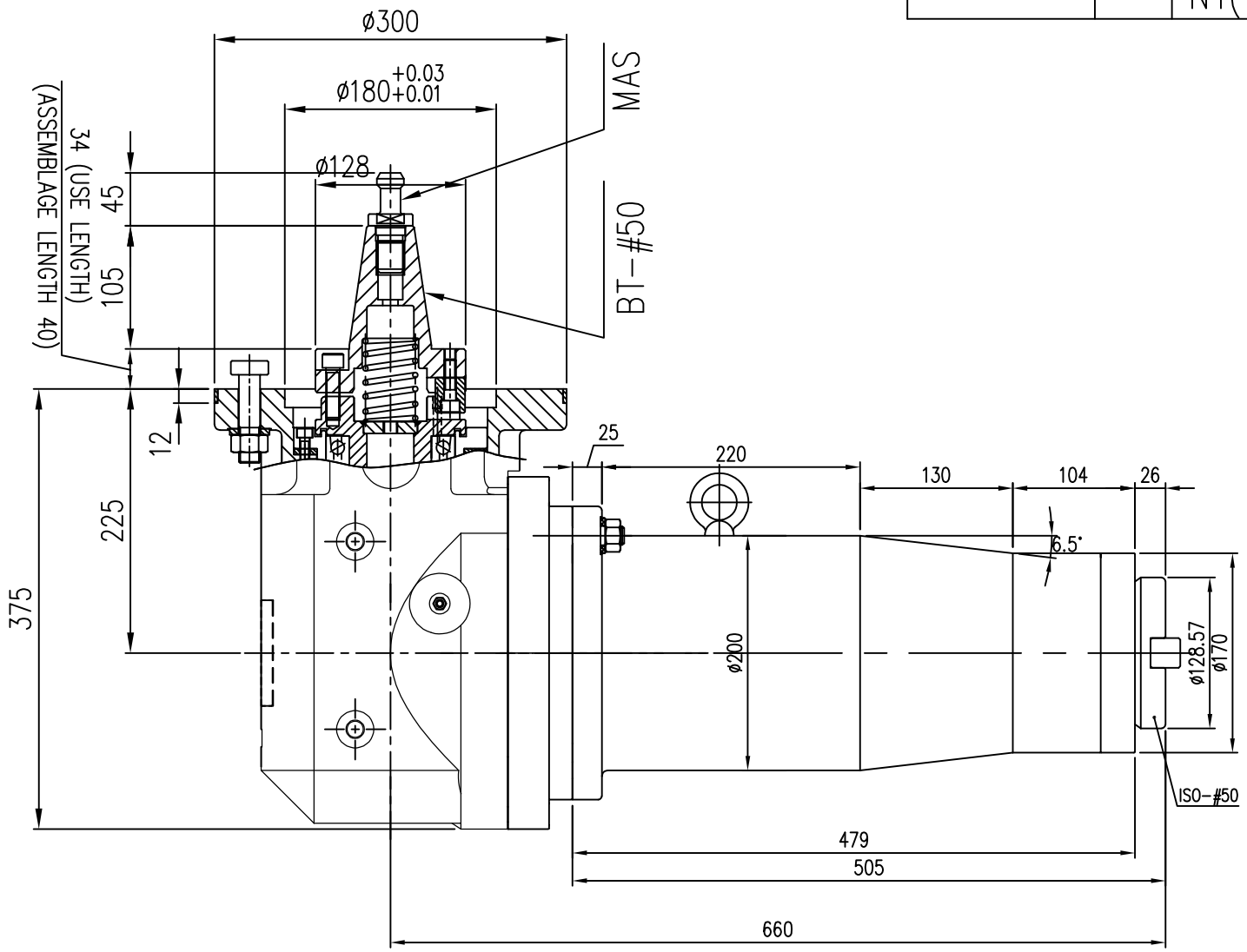

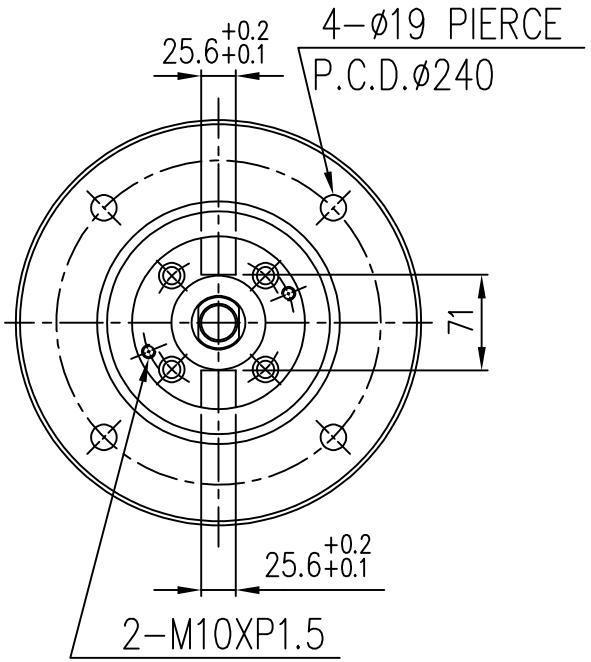

2								HE75 外型圖		1		HE75		
1						料 號		名 稱	材 質	數 量	機 種		編 號	
編號	更 改 內 容				更改者	日 期	審 核		第 三 角 法	比 例	1 : 6	單 位	M.M.	
一 般	公稱尺寸	1~4	4~16	16~63	63~250	250~1000	設 計	楊 富 家	110.07.26	凱程功陽精密機械股份有限公司	圖號	HE75-01(E)		
公 差	公 差	±0.1	±0.2	±0.3	±0.5	±0.8	製 圖	楊 富 家	110.07.26					