加工精度	

Use collet	ER32
Reduction Ration	1 : 1
Max Torque	30N.m
Max Revoling	3000rpm
Main Spindle Steering	Right Turn
Type of Grease	Grease

Accessories:
ER Nut
Hook Wrench
Open Wrench(10,34)

拉刀螺栓		
		MAS
		CAT
		DIN

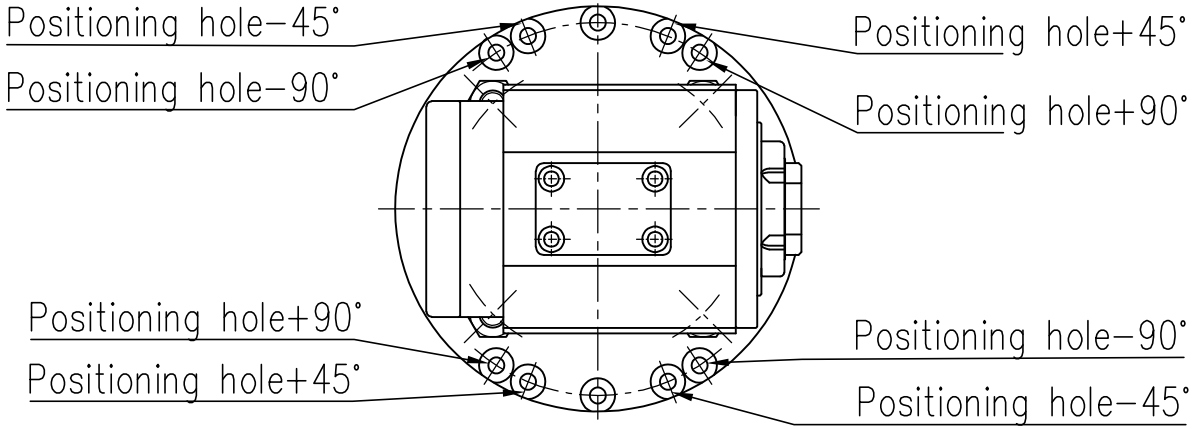

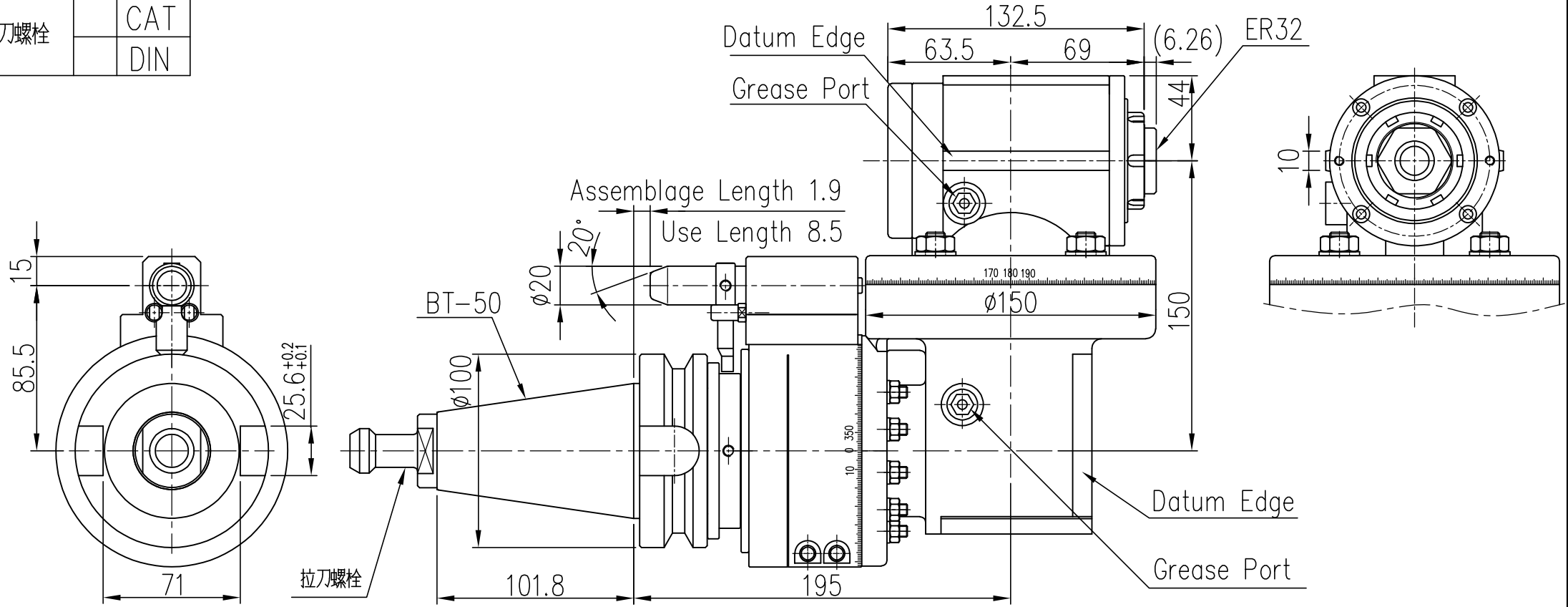

②							SH70外型尺寸圖			1		SH70	
①					料 號		名 稱		材 質	數 量	機 種		編 號
編 號	更 改 內 容			更改者	日 期	審 核			第 三 角 法	比 例	1 : 3	單 位	M.M.
一 般	公稱尺寸	1~4	4~16	16~63	63~250	250~1000	設 計	楊 富 家	2024.11.22	功陽精機股份有限公司		圖 號	SH70−01(E)
公 差	公 差	±0.1	±0.2	±0.3	±0.5	±0.8	製 圖	孫 玉 玫	2024.11.22				