加工精度	

Pull Stud		MAS	Use collet	ER11
		CAT	Reduction Ration	1 : 1
		DIN	Max Torque	25N.m
Accessories:			Max Revoling	3000rpm
ER11 Nut			Main Spindle Steering	Right Turn
Open Wrench(17)			Type of Grease	Grease

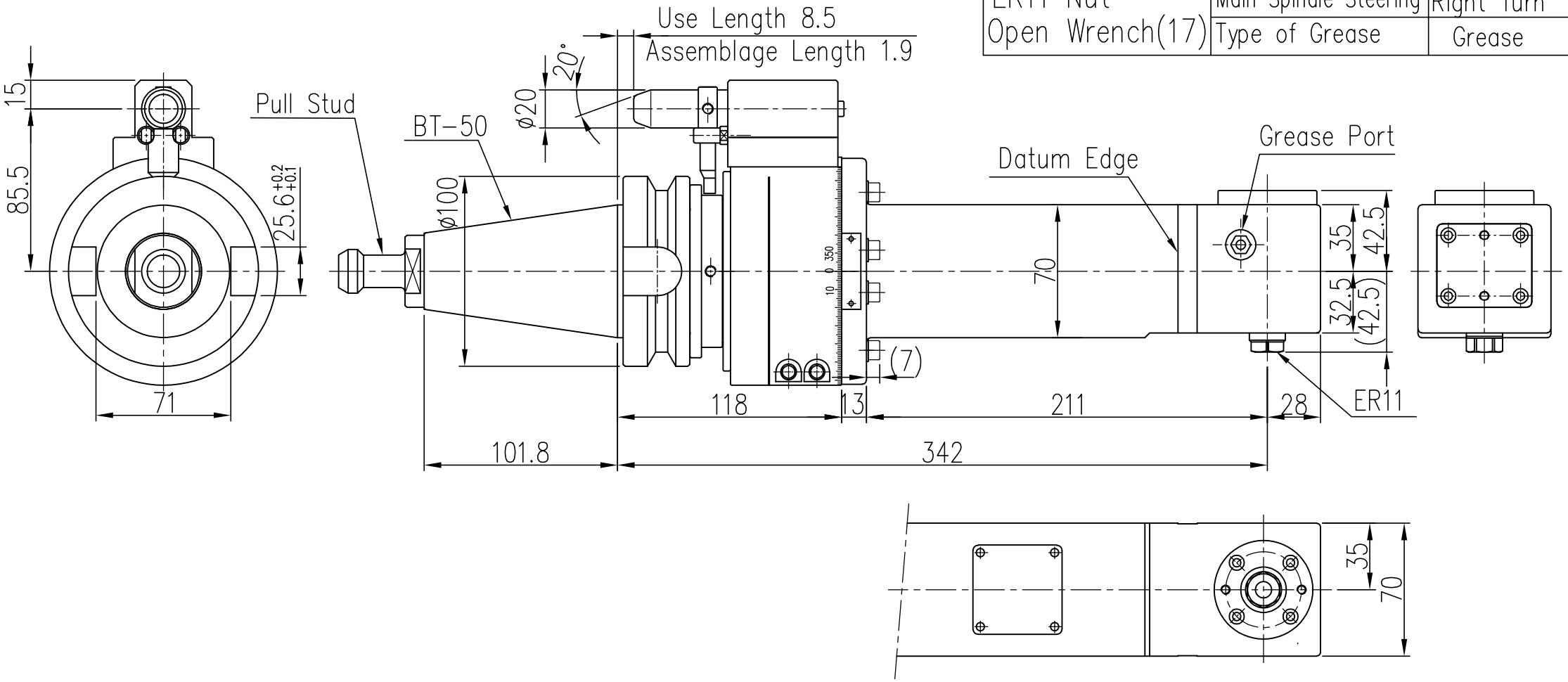

②							SG70外型尺寸圖			1		SG70	
①						料號	名稱		材質	數量	機種		編號
編號	更改內容				更改者	日期	審核			第三角法	比例	1 : 3	單位 M.M.
一般	公稱尺寸	1~4	4~16	16~63	63~250	250~1000	設計	楊富家	2024.12.16	功陽精機股份有限公司		圖號	SG70-01(E)
公差	公差	±0.1	±0.2	±0.3	±0.5	±0.8	製圖	孫玉玫	2025.01.03				