加工精度	

使用筒夾	ER32	附件: ER32螺帽 鉤型板手 開口板手(17,34)
減速比	1 : 1	
最大扭距	30N.m	
最高轉速	3000rpm	
主軸轉向	正轉	
潤滑油種類	油脂潤滑	
拉刀螺栓	MAS	
	CAT	
	DIN	

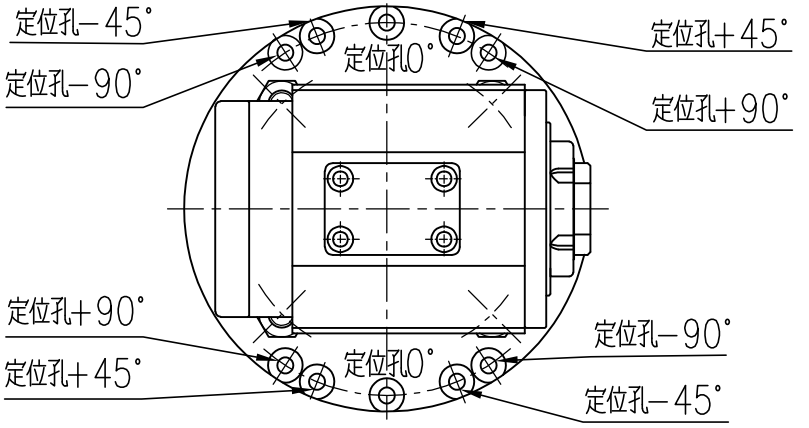

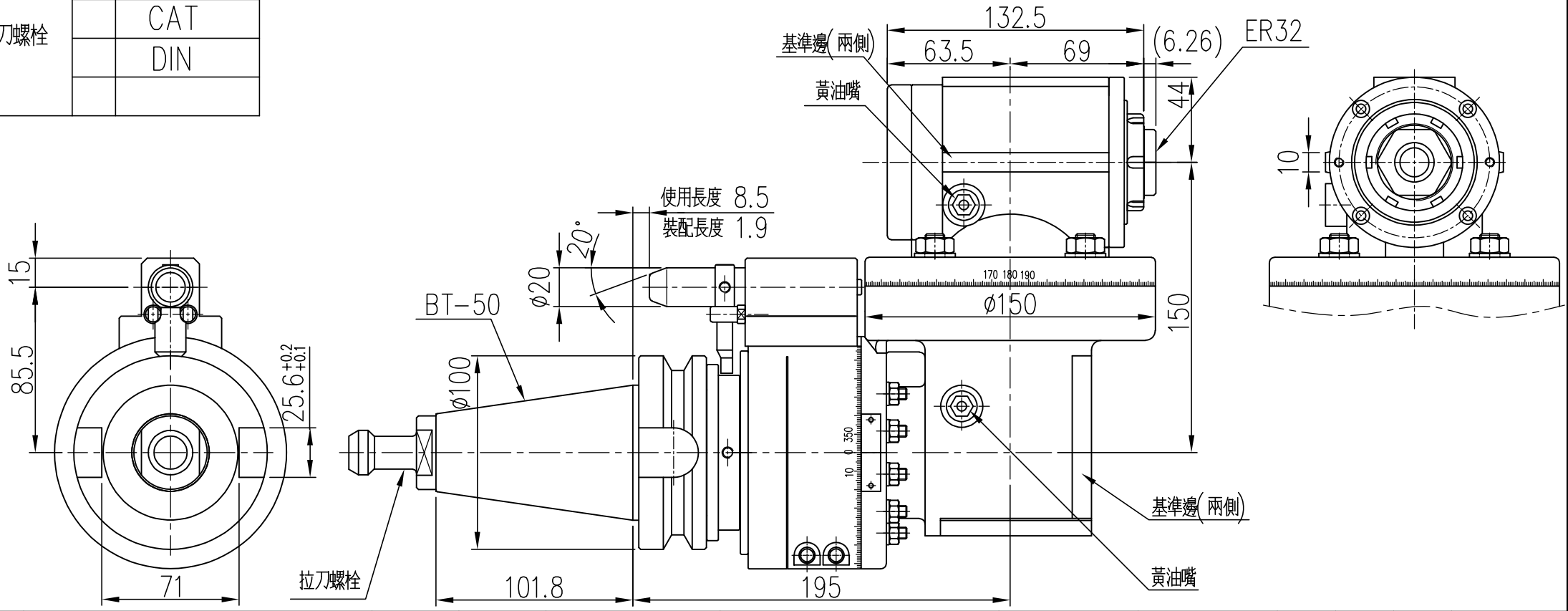

②							SH70外型尺寸圖			1		SH70	
①					料號		名稱		材質	數量	機種		編號
編號	更改內容			更改者	日期	審核			第三角法	比例	1 : 3	單位	M.M.
一般	公稱尺寸	1~4	4~16	16~63	63~250	250~1000	設計	楊富家	2024.11.22	功陽精機股份有限公司		圖號	SH70−01
公差	公差	±0.1	±0.2	±0.3	±0.5	±0.8	製圖	孫玉玫	2024.11.22				